第73回国民体育大会空手道競技北海道予選会
2018年6月30日
千歳市開基記念総合武道館
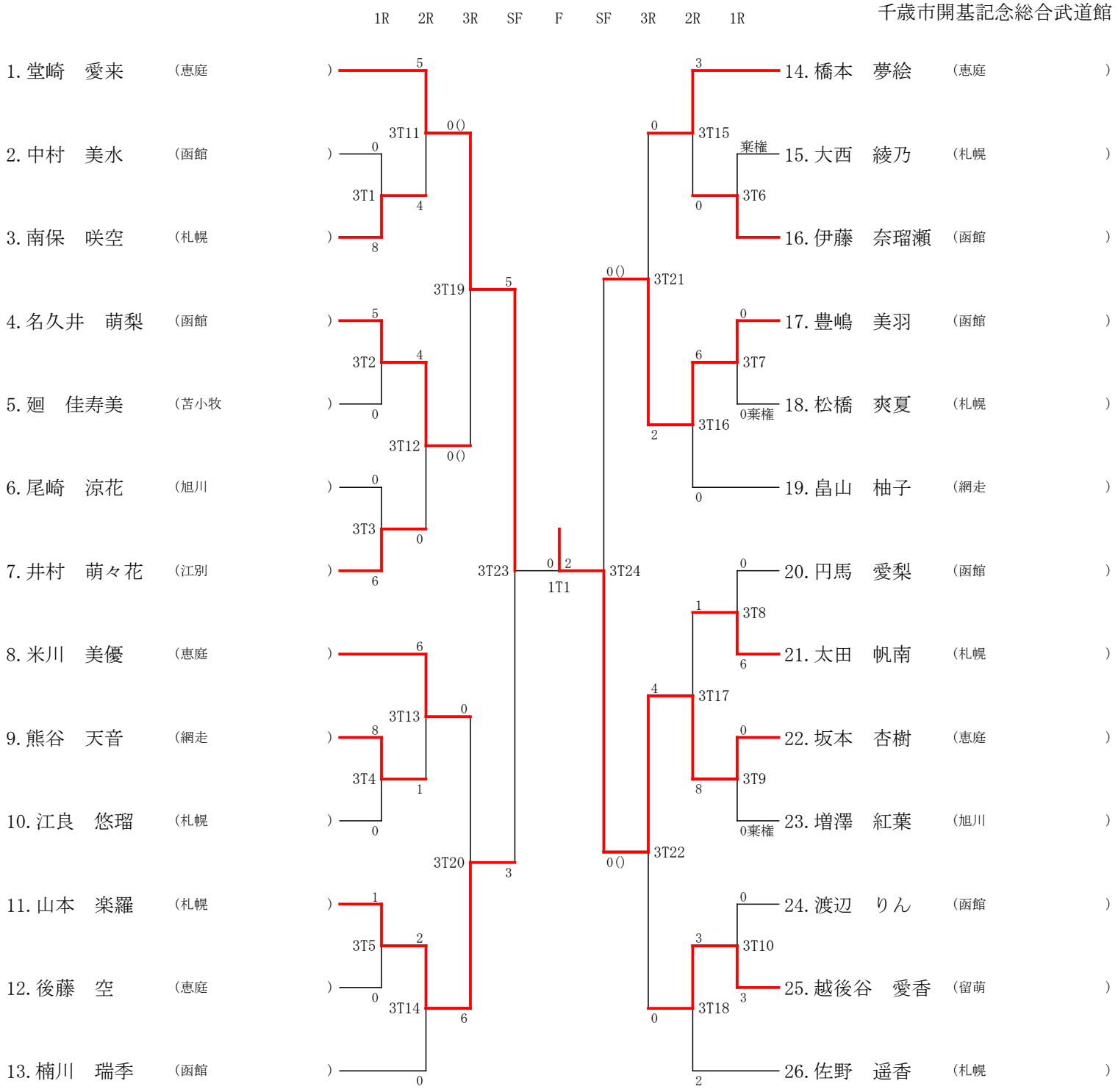
少年女子組手