平成29年度第48回北海道空手道選手権大会
平成29年8月27日
千歳市スポーツセンター

成年男子形

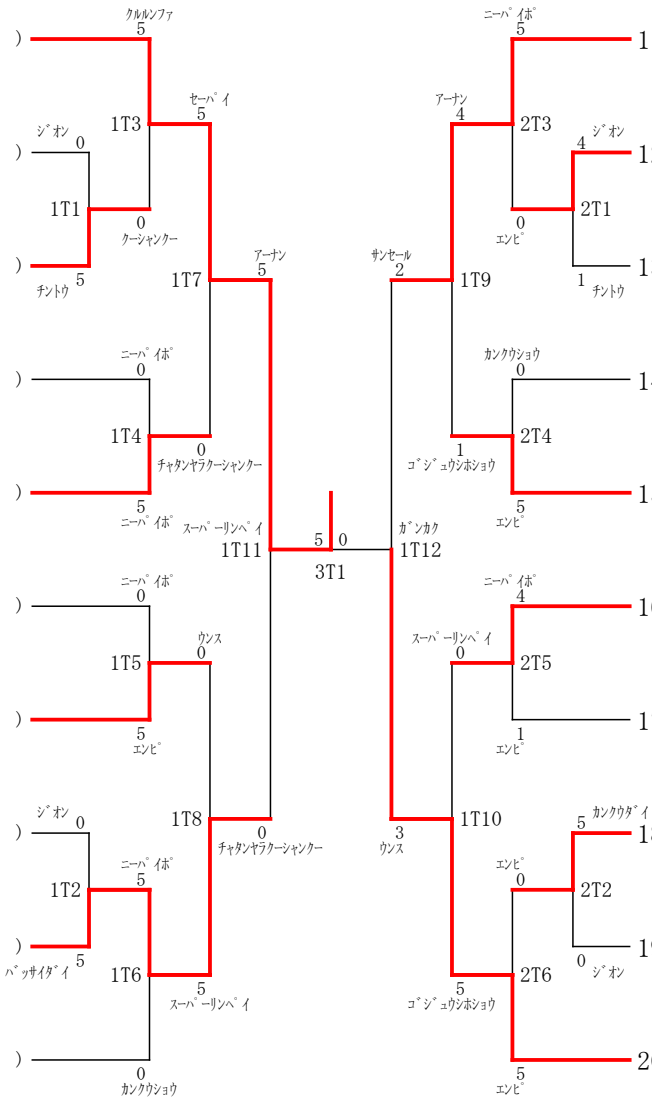

1. 佐々木　瞭友　（濤学館　）
2. 髙木　豪　（北科大高校　）
3. 種田　達朗　（留萌高校　）
4. 坂口　翔　（富川高校　）
5. 新田　颯　（恵庭南高校　）
6. 木村　崇　（ユヤーズ　）
7. 武村　貫汰　（恵庭南高校　）
8. 岩原　恭汰　（羅臼高校　）
9. 木田　郁也　（誠章館　）
10. 小松　敬生　（恵庭南高校　）
11. 松田　雄輝　（泊親会　）
12. 藤井　雄大　（恵庭南高校　）
13. 勝原　諒　（留萌高校　）
14. 佐藤　慧典　（恵庭南高校　）
15. 山下　達也　（北海道警察　）
16. 新田　大河　（札幌厚別高校　）
17. 工藤　慎悟　（濤豊館　）
18. 上出　悠太　（釧路江南高校　）
19. 菅原　大空　（松涛会南　）
20. 森谷　竜成　（恵庭南高校　）