第46回北海道少年少女空手道錬成大会
2026年5月9～10日
北ガスアリーナ札幌46
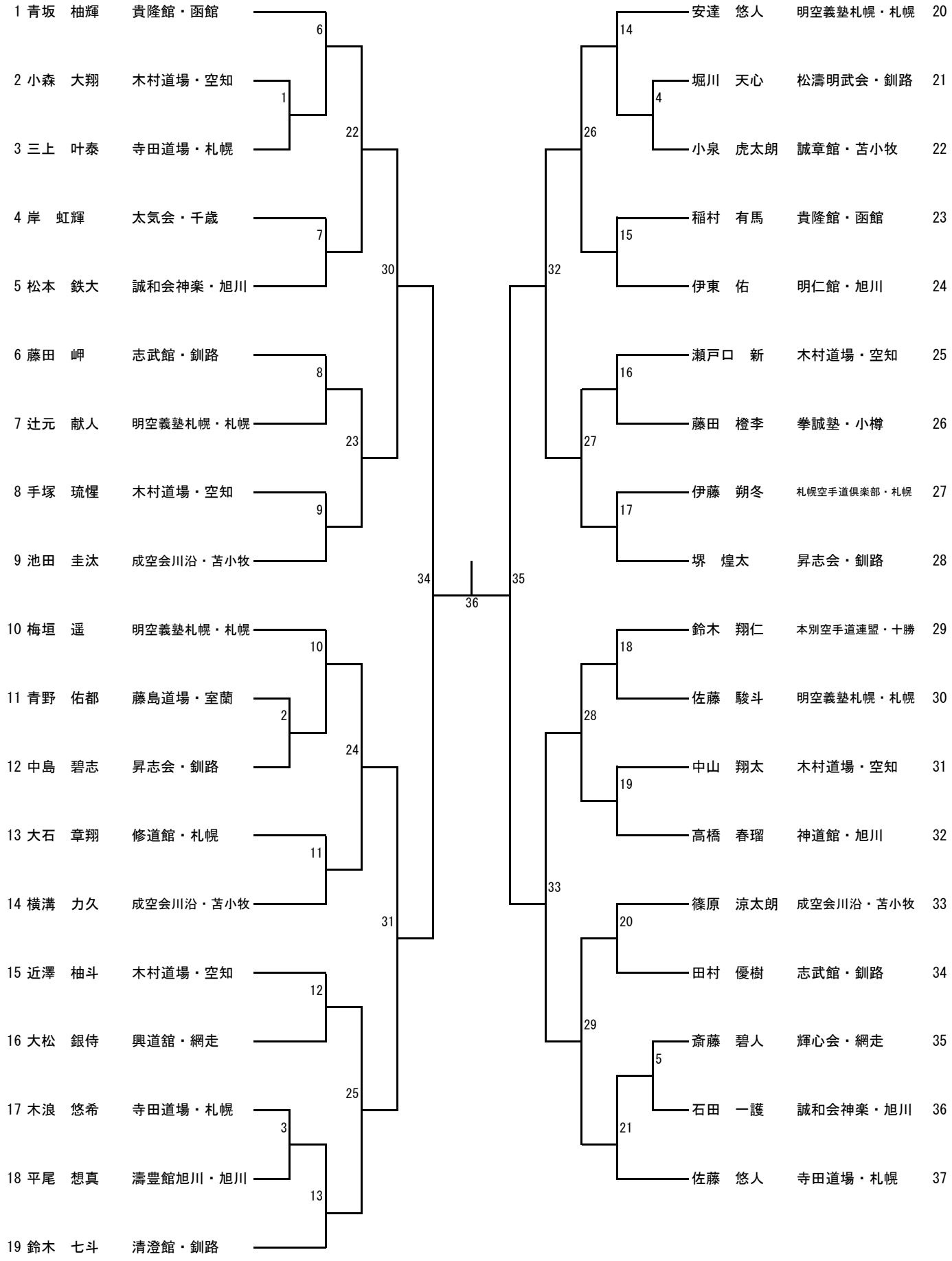
３年生男子組手