男子個人組手

第27回全道中学空手道選手権大会
令和4年6月19日
北広島市総合体育館
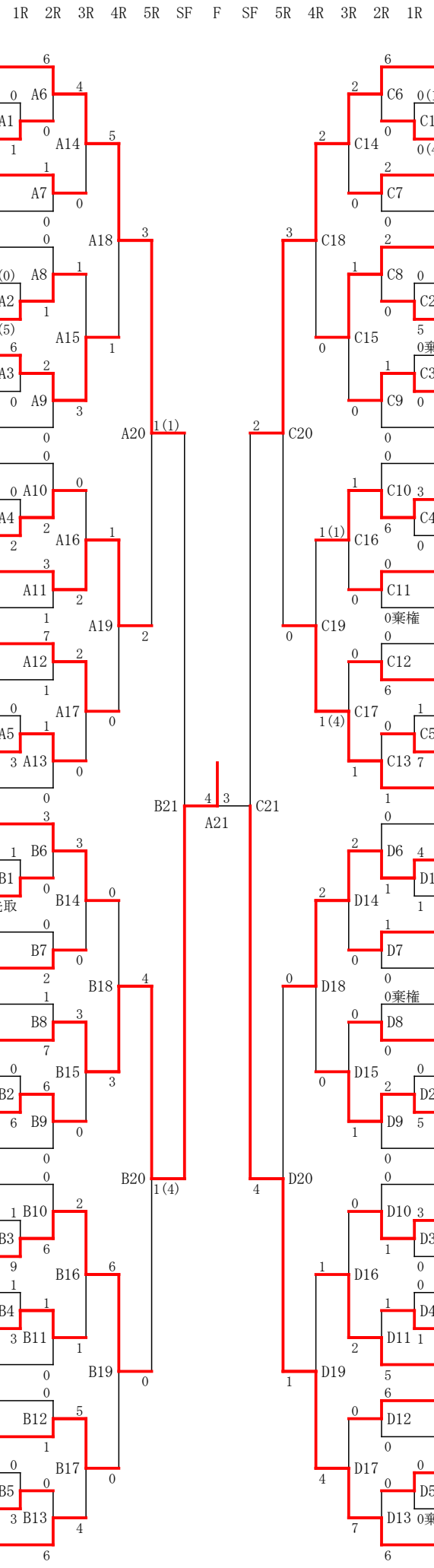
1. 坂本　樹優　（恵み野）
2. 大山　航平　（新陵）
3. 池上　豪　（琴似）
4. 田村　歩士　（熊石）
5. 長沼　凌央　（あいの里）
6. 菅原　弥　（清田）
7. 林　蒼真　（平岡緑）
8. 田村　隼人　（共和）
9. 秦野　瑛翔　（青陵）
10. 下田　晃大　（西野）
11. 谷岡　哉季　（東神楽）
12. 千葉　恒太　（手稲東）
13. 笹原　聖也　（鳥取）
14. 藤井　純平　（東白石）
15. 佐藤　駆　（前田）
16. 櫻谷　健汰　（上磯）
17. 能登　陽向　（常盤）
18. 笹岡　那央　（興部）
19. 大澤　匠冬　（景雲）
20. 林　依吹　（啓明）
21. 飯島　楓斗　（屯田北）
22. 円馬　睦仁　（浜分）
23. 松芳　昊海　（凌雲）
24. 細川　颯人　（伏見）
25. 山下　仁來　（立命館慶祥）
26. 伊藤　恵介　（富原）
27. 村上　宥心　（札苗北）
28. 相場　凌空　（向陵）
29. 高城　良悟　（上富良野）
30. 下山　朔　（西野）
31. 中村　圭治　（青陵）
32. 本保　貴一　（東神楽）
33. 小川　柊太　（啓明）
34. 富樫　大太　（屯田北）
35. 渡邊　勝真　（標茶）
36. 笠原　礼人　（陵北）
37. 難波　大史　（東月寒）
38. 菊池　来輝　（平岡中央）
39. 田口　隆介　（北陵）
40. 玉川　仁　（栄）
41. 三澤　結人　（鳥取）
42. 竹谷　元稀　（月寒）
43. 田中　隆元　（宮の森）
44. 中野　琉生　（凌雲）
45. 下山　率　（西野）
46. 池端　昴　（富原）
47. 阿部　煌士　（平岡緑）
48. 大瀧　寛人　（大曲）
49. 大森　蒼介　（屯田北）
50. 辻　隼人　（平岡）
51. 伊東　志堂　（立命館慶祥）
52. 三村　駿太　（東神楽）
53. 木村　友哉　（長橋）
54. 岡田　飛翔　（啓明）
55. 相澤　徠音　（恵庭）
56. 三島　歩連　（東月寒）
57. 岩﨑　隆静　（鳥取）
58. 川村　光世　（屯田北）
59. 坪内　佑磨　（興部）
60. 平澤　陽基　（浜分）
61. 小野　惺也　（緑陽）
62. 秦野　大翔　（青陵）
63. 相場　柚祁　（向陵）
64. 玉井　励治　（勇舞）
65. 長内　琉生　（鳥取西）
66. 門脇　魁輝　（熊石）
67. 山津　朔太郎　（元町）
68. 阪本　悠翔　（東白石）
69. 藤本　捷汰　（常盤）
70. 小野　煌季　（静内）
71. 斉藤　那智　（東神楽）
72. 秦野　航　（清田）
73. 板屋　壱信　（青陵）
74. 大隅　卓斗　（東陽）
75. 荒屋　文士朗　（栄）
76. 松本　歩起　（鳥取）
77. 粟野　瑞稀　（啓明）
78. 安藤　岳　（柏丘）
79. 福山　虎太郎　（浜分）
80. 小室　柊太　（福井野）
81. 石川　碧音　（北陽）
82. 史　旭萌　（月寒）
83. 上杉　正太郎　（別海中央）
84. 竹田　亜蓮　（屯田北）