2年生　男子個人形　Group1

1	千葉県	森　絆太	1-1
2	鹿児島県	酒井　希優	1-2
3	和歌山県	藤田　諒造	1-3
4	山口県	篠田　蔵之輔	1-4
5	山梨県	橋本　蓮生	1-5
6	滋賀県	古川　蒼空	1-6
7	広島県	小杉　優晴	1-7
8	宮城県	鈴木　亮翔	1-8
9	徳島県	倉田　龍	1-9
10	福井県	酒井　蓮	1-10
11	東京都	加藤　友粋	1-11
12	秋田県	加賀谷　裕真	1-12
13	富山県	皆川　瑛士	1-13
14	神奈川県	矢部　力也	1-14
15	群馬県	川口　愛琉	1-15
16	熊本県	下村　大惺	1-16
17	青森県	須藤　魁士	1-17
18	埼玉県	渡邉　拳誠	1-18
19	愛媛県	森　太陽	1-19
20	大阪府	小野　志音	1-20
21	福岡県	田口　智喜	1-21
22	長野県	山田　鉄生	2-1
23	山形県	本田　羽	2-2
24	佐賀県	米村　晴	2-3
25	岐阜県	臼井　映汰	2-4
26	静岡県	尾花　叶眞	2-5
27	兵庫県	野間　陽向	2-6
28	香川県	熊野　結陽	2-7
29	茨城県	齋藤　匡希	2-8
30	大分県	酒井　悠真	2-9
31	島根県	嘉本　善一	2-10
32	栃木県	中野　蒼都	2-11
33	高知県	利岡　優乃心	2-12
34	岡山県	永松　昂明	2-13
35	宮崎県	酒井　舷気	2-14
36	長崎県	濱野　聖那	2-15
37	三重県	二之湯　璃輝	2-16
38	京都府	石尾　悠介	2-17
39	北海道	北川　流輝	2-18
40	愛知県	小川　湧登	2-19
41	石川県	大澤　玖磨	2-20
42	鳥取県	永禮　碧紋	2-21
43	福島県	菅原　夢仁	2-22
44	沖縄県	金城　海里	2-23
45	新潟県	佐々木　尊	2-24
46	和歌山県	中西　碧	3-1
47	千葉県	松田　大和	3-2
48	徳島県	筒井　凛太郎	3-3
49	鹿児島県	上前　颯大	3-4
50	兵庫県	神川　悟	3-5
51	愛媛県	中内　悠貴	3-6
52	岐阜県	伊藤　総志	3-7
53	新潟県	武田　陽向太	3-8
54	愛知県	志村　総大	3-9
55	長崎県	藤田　雄聖	3-10
56	岡山県	山田　聡馬	3-11
57	山口県	河口　世那	3-12
58	宮城県	鈴木　怜大	3-13
59	熊本県	三角　侠太郎	3-14
60	青森県	三上　輝人	3-15
61	大阪府	野上　凌椰	3-16
62	栃木県	手塚　遥仁	3-17
63	神奈川県	木下　嶺俐	3-18
64	宮崎県	甲斐　勇希	3-19
65	福島県	佐藤　麻陽	3-20
66	埼玉県	垣屋　桃源	3-21
67	山形県	梁瀬　瑛翔	3-22
68	鳥取県	市村　健	3-23
69	沖縄県	永山　瑛太	3-24
70	秋田県	佐藤　優陽	3-26
71	福岡県	田中　暖真	4-1
72	香川県	北川　凌成	4-2
73	京都府	平尾　悠	4-3
74	三重県	安守　和麻	4-4
75	北海道	池田　朔	4-5
76	滋賀県	川嶋　倖一斗	4-6
77	福井県	森田　篤郎	4-7
78	島根県	川神　慈温	4-8
79	群馬県	山路　渚夏	4-9
80	大分県	日名子　柊也	4-10
81	奈良県	和泉　翔大	4-11
82	茨城県	大和田　琉斗	4-12
83	長野県	関　海虎	4-13
84	山梨県	佐野　真希斗	4-14
85	石川県	村井　祐助	4-15
86	富山県	髙野　叶向	4-16
87	静岡県	高木　嵐大	4-17
88	広島県	宮武　壱宜	4-18
89	佐賀県	大坪　優仁	4-19
90	東京都	冨澤　塁	4-20

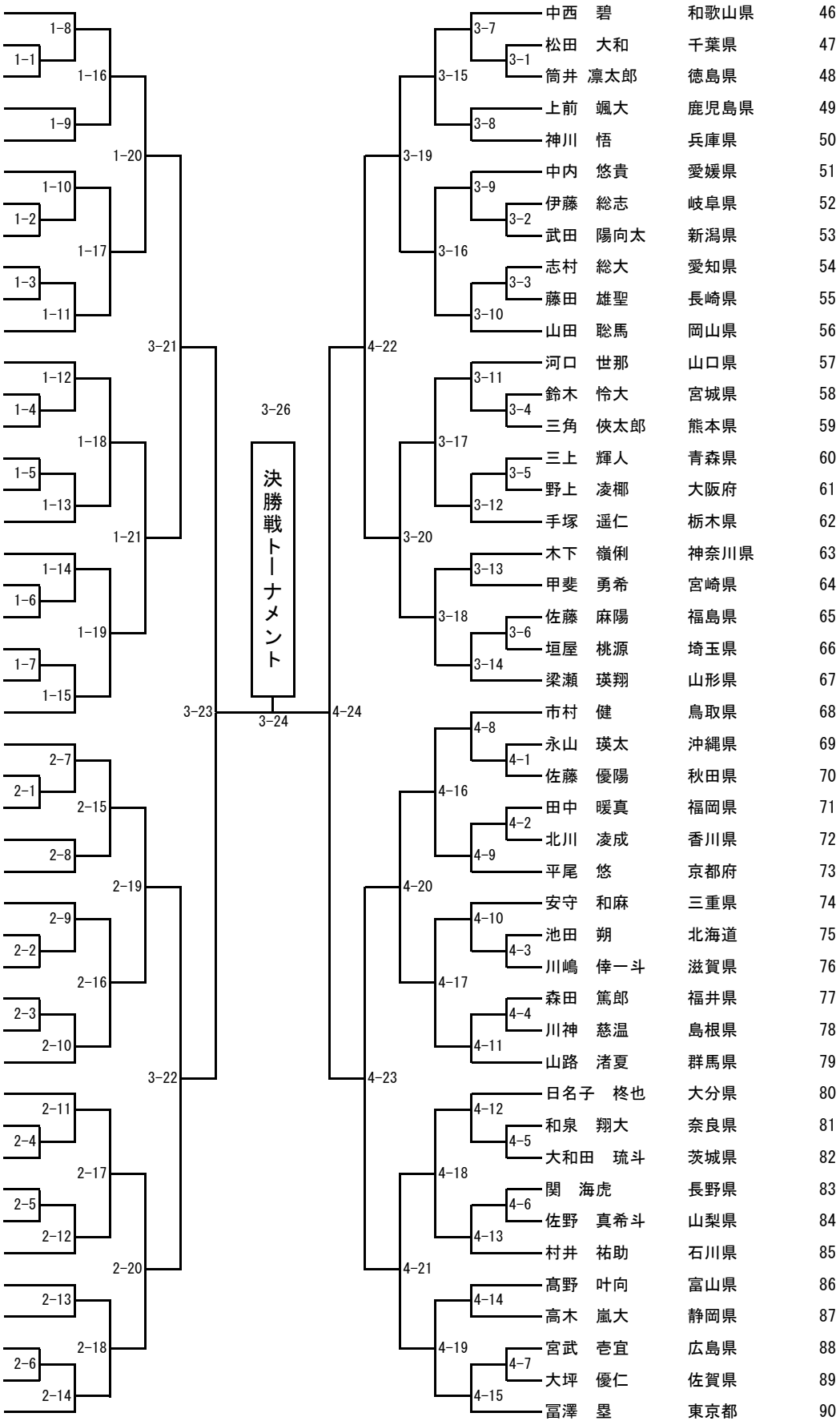

2年生　男子個人形　Group2
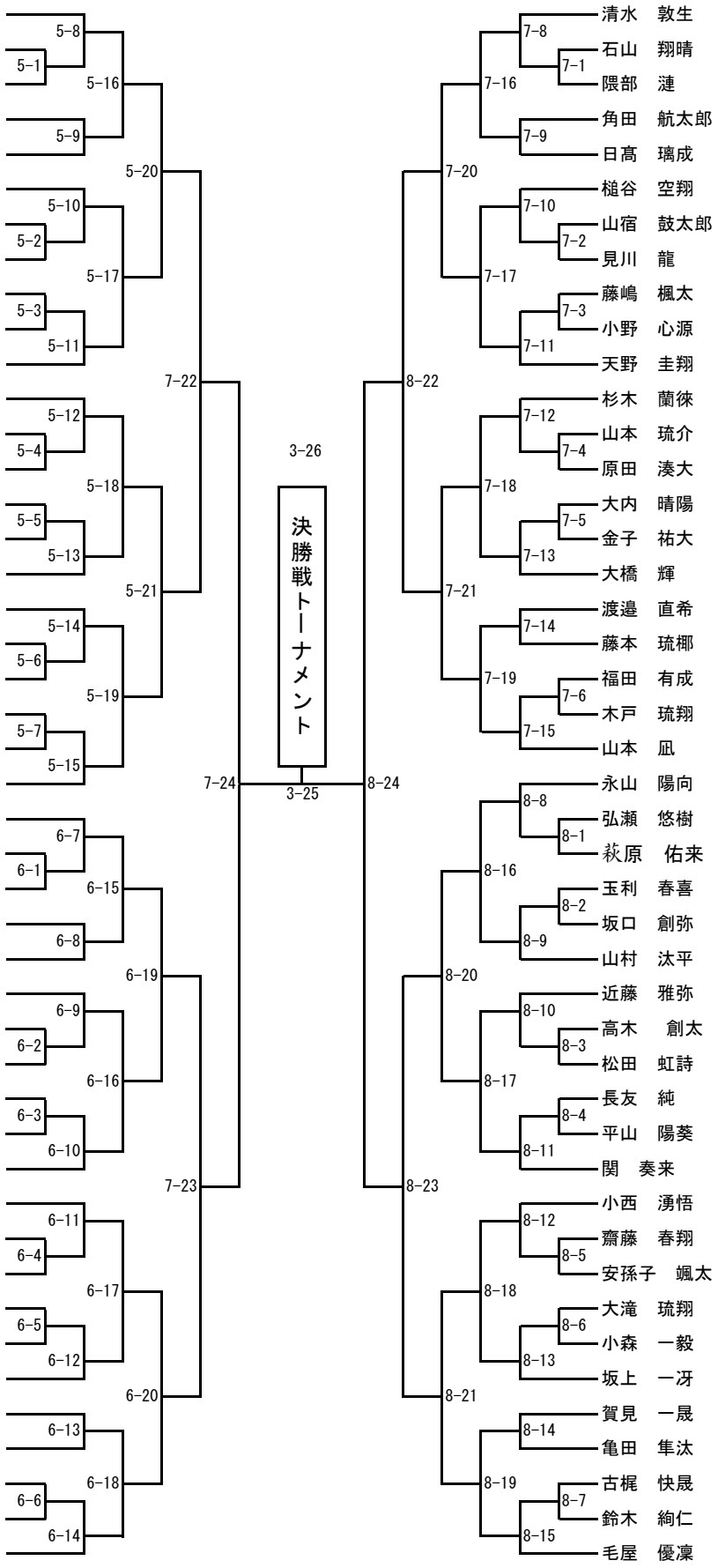
91	神奈川県	米田　晃清	
92	東京都	荒井　瑛人	
93	石川県	高森　陽奈太	
94	北海道	阿部　由聖	
95	宮崎県	長野　聖龍	
96	静岡県	井端　蓮衣雅	
97	鳥取県	加藤　凱	
98	埼玉県	野村　侑生	
99	茨城県	能登　結孝	
100	徳島県	井上　琉碧	
101	沖縄県	新垣　心一朗	
102	長崎県	久家　聖穏	
103	福岡県	吉田　将成	
104	長野県	横澤　光星	
105	岡山県	塩津　竜稀	
106	佐賀県	山口　善大	
107	高知県	半谷　来緒	
108	滋賀県	寺田　一翔	
109	鹿児島県	木場　崇翔	
110	三重県	山中　琉生	
111	宮城県	竹内　啓人	
112	千葉県	平良　怜史	
113	愛知県	角谷　陸斗	
114	青森県	成田　皇大	
115	兵庫県	谷口　太郎	
116	群馬県	松島　大翔	
117	山形県	横屋　蒼空	
118	福島県	吉田　遥人	
119	大分県	梅本　晃大	
120	山梨県	平出　悠眞	
121	富山県	荒尾　悠槙	
122	香川県	稲毛　悠真	
123	栃木県	東　皇翔	
124	京都府	西園　啓矢	
125	熊本県	野添　太陽	
126	奈良県	山崎　力輝	
127	新潟県	金内　時杜	
128	大阪府	沓掛　航大	
129	福井県	西村　偉吹	
130	愛媛県	仲岡　柊羽	
131	山口県	宮本　蓮昌	
132	岐阜県	畑中　康佑	
133	広島県	川瀬　蒼太	
134	和歌山県	大江　悠太	
135	秋田県	田村　篤	
136	京都府	清水　敦生	
137	福島県	石山　翔晴	
138	熊本県	隈部　漣	
139	愛知県	角田　航太郎	
140	栃木県	日髙　璃成	
141	香川県	槌谷　空翔	
142	三重県	山宿　鼓太郎	
143	宮崎県	見川　龍	
144	秋田県	藤嶋　楓太	
145	東京都	小野　心源	
146	佐賀県	天野　圭翔	
147	岡山県	杉木　蘭徠	
148	埼玉県	山本　琉介	
149	兵庫県	原田　湊大	
150	宮城県	大内　晴陽	
151	神奈川県	金子　祐大	
152	石川県	大橋　輝	
153	山梨県	渡邉　直希	
154	島根県	藤本　琉椰	
155	鳥取県	福田　有成	
156	愛媛県	木戸　琉翔	
157	滋賀県	山本　凪	
158	沖縄県	永山　陽向	
159	高知県	弘瀬　悠樹	
160	群馬県	萩原　佑来	
161	鹿児島県	玉利　春喜	
162	福岡県	坂口　創弥	
163	山口県	山村　汰平	
164	福井県	近藤　雅弥	
165	徳島県	高木　創太	
166	富山県	松田　虹詩	
167	北海道	長友　純	
168	長崎県	平山　陽葵	
169	新潟県	関　奏来	
170	静岡県	小西　湧悟	
171	山形県	齋藤　春翔	
172	大阪府	安孫子　颯太	
173	茨城県	大滝　琉翔	
174	岐阜県	小森　一毅	
175	広島県	坂上　一冴	
176	和歌山県	賀見　一晟	
177	青森県	亀田　隼汰	
178	大分県	古梶　快晟	
179	長野県	鈴木　絢仁	
180	千葉県	毛屋　優凜