第5回北海道小学生空手道選抜大会
令和元年11月2～3日
北広島市総合体育館
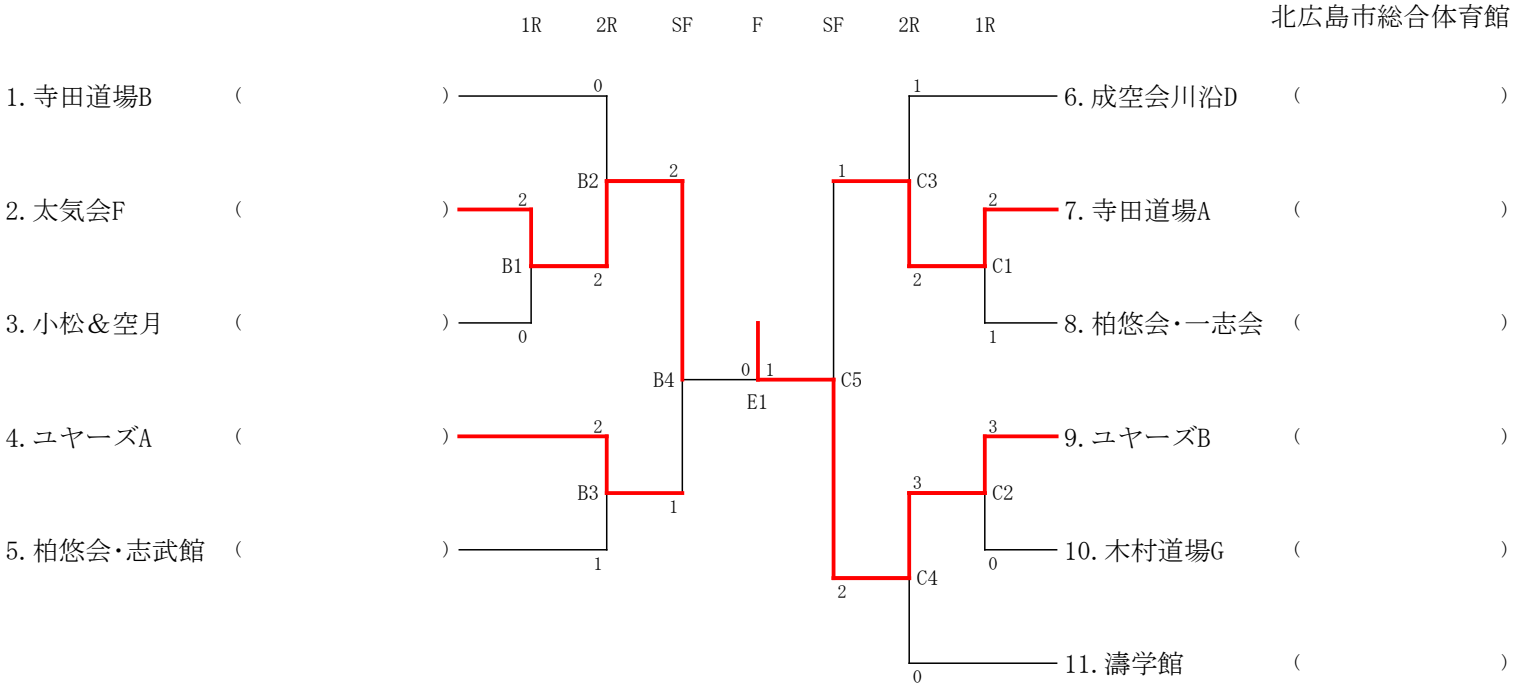
３４年女子団体組手